２０２４年度　全日本９人制バレーボールクラブカップ男子選手権大会
４３rd　ジャパンクラブカップ２０２４
決勝トーナメント戦　組合せ
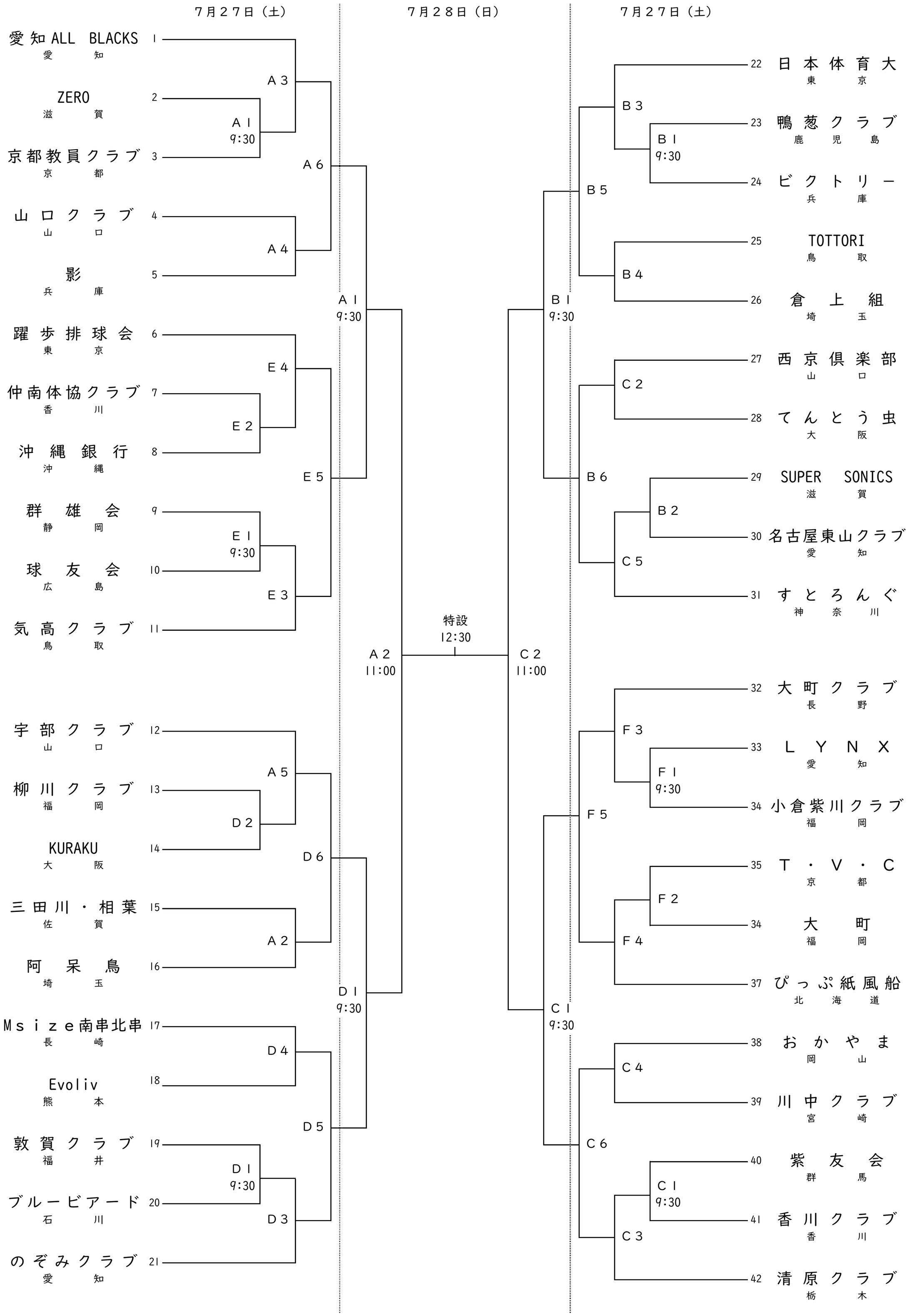
（会　場）　維新大晃アリーナ　Ａ・Ｂ・Ｃ・Ｄコート　やまぐちリフレッシュパーク　Ｅ・Ｆコート